Instrukcje użytkowania

HOME DELUXE
WIR MACHEN ZUHAUSE

Stół do pokera LED FULL HOUSE

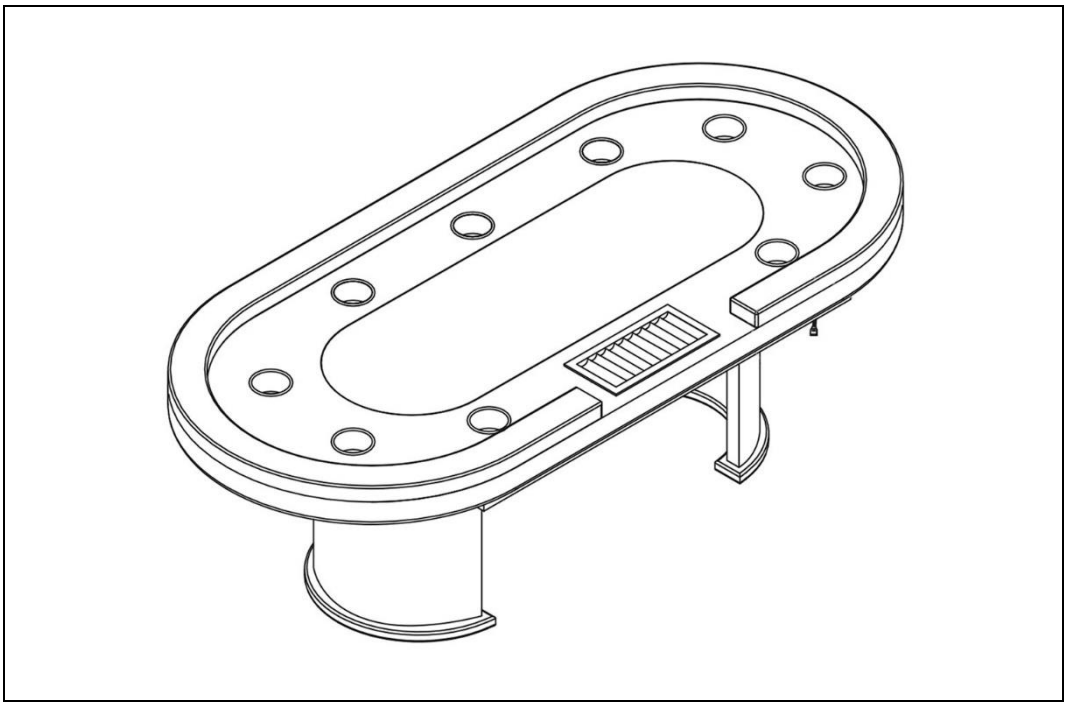

UWAGA:

Przed przystąpieniem do instalacji i uruchomienia należy uważnie przeczytać całą instrukcję. Zawierają one ważne informacje dotyczące instalacji i użytkowania.

WAŻNE:
ZACHOWAĆ DO WYKORZYSTANIA W PRZYSZŁOŚCI.
PRZECZYTAJ UWAŻNIE!

Spis treści

1. Informacje ogólne ... 3
1.1. Przegląd produktów ... 3
1.2. Uwagi ogólne ... 3
1.3. Gwarancja ... 3
2. Informacje dotyczące instrukcji obsługi ... 4
2.1. Dostępność instrukcji obsługi ... 4
2.2. Grupy docelowe instrukcji użytkowania ... 4
2.3. Informacje na temat tłumaczenia ... 4
2.4. Objaśnienie symboli ... 4
2.5. Ogólne informacje dotyczące instrukcji użytkowania ... 5
2.6. Przeznaczenie ... 5
2.7. Ogólne instrukcje bezpieczeństwa ... 5
3. Cechy produktu ... 7
3.1. Dane techniczne ... 7
3.2. Opis produktu ... 7
4. Zakres dostawy ... 8
5. Montaż ... 9
5.1. Instrukcje bezpieczeństwa ... 9
5.2. Struktura produktu ... 9
6. Zastosowanie ... 11
6.1. Instrukcje bezpieczeństwa ... 11
7. Zastosowanie ... 13
7.1. Instrukcje bezpieczeństwa ... 13
7.2. Pierwsze uruchomienie ... 13
7.3. Działanie ... 13
7.4. Element sterujący ... 13

7.5. Miejsce przechowywania 15
8. Rozwiązywanie problemów 15
9. Konserwacja i pielęgnacja 15
9.1. Instrukcje bezpieczeństwa 15
10. Demontaż 16
10.1. Instrukcje bezpieczeństwa 16
11. Instrukcje dotyczące utylizacji 16
12. Sprzęt elektryczny i elektroniczny - Informacje dla gospodarstw domowych 17

Drogi kliencie,

Dziękujemy za wybranie produktu firmy **Home Deluxe GmbH**. Mamy nadzieję, że spodoba ci się twój nowy stół do pokera FULL HOUSE LED.

Instrukcja obsługi stanowi pomoc w instalacji, uruchomieniu, obsłudze i konserwacji produktu. Instrukcję obsługi i instrukcje bezpieczeństwa należy przeczytać uważnie i w całości. Należy przestrzegać tych instrukcji, aby uniknąć zagrożeń.

1. Informacje ogólne

1.1. Przegląd produktów

Model: Stół do pokera LED FULL HOUSE

Identyfikator artykułu: 20065 | Identyfikator wariantu: 48734
Pakiet 1/2 ID: 20066 | ID wariantu: 48735
Pakiet 2/2 ID: 20067 | Warianty ID: 48736

1.2. Uwagi ogólne

Aby spełnić nasze roszczenia, stale poprawiamy jakość, upraszczamy instalację i obsługę oraz dostosowujemy produkty do wymagań klientów. W związku z tymi zmianami aktualną wersję instrukcji obsługi można znaleźć na naszej stronie internetowej.

Termin "produkt" jest używany w instrukcji obsługi "Stół do pokera LED FULL HOUSE".

1.3. Gwarancja

Ustawowa odpowiedzialność za wady i prawa gwarancyjne obowiązują od daty zakupu.
Home Deluxe GmbH nie ponosi odpowiedzialności za szkody spowodowane nieprzestrzeganiem instrukcji obsługi. Reklamacje wynikające z niewłaściwej instalacji lub użytkowania nie są objęte gwarancją. W przypadku wad produktu prosimy o pisemny kontakt z naszym działem obsługi klienta za pomocą formularza kontaktowego na naszej stronie internetowej, podając nazwę produktu, numer seryjny i zdjęcie tabliczki znamionowej:

Home Deluxe GmbH
Schanzeweg 2
32312 Lübbecke
Niemcy
Tel: +49 (0)5743 6181-0
www.home-deluxe-gmbh.de

W przypadku dalszych pytań prosimy o kontakt z naszym działem obsługi klienta za pośrednictwem formularza kontaktowego.

2. Informacje dotyczące instrukcji obsługi

2.1. Dostępność instrukcji obsługi

Instrukcja obsługi jest częścią produktu i powinna być przechowywana w całości i w bezpośrednim sąsiedztwie produktu.

2.2. Grupy docelowe instrukcji użytkowania

Instrukcje użytkowania muszą być przeczytane i przestrzegane przez każdą osobę zaangażowaną w jedną z poniższych czynności lub zastosowań:

- Rozpakowywanie
- Montaż / instalacja
- Uruchomienie / obsługa
- Konserwacja / kontrola / pielęgnacja
- Rozwiązywanie problemów / naprawa
- Usuwanie odpadów

2.3. Informacje na temat tłumaczenia

Oryginalna instrukcja obsługi została napisana w języku niemieckim. Każdy inny dostępny język jest tłumaczeniem wersji niemieckiej.

2.4. Objaśnienie symboli

Symbol	Objaśnienie symboli
	**OSTRZEŻENIE** Symbol wskazuje na możliwe zagrożenia, które mogą prowadzić do śmierci lub poważnych obrażeń. Przed wykonaniem odpowiedniego kroku instalacji lub zastosowania należy zapoznać się z odpowiednią uwagą.
	**INFO** Symbol zawiera ważne informacje i wskazuje uszkodzenie materiału. Należy ich przestrzegać przed wykonaniem odpowiedniego kroku instalacji lub zastosowania, aby zrozumieć problemy i uniknąć uszkodzeń.
	**Oznakowanie CE** Symbol deklaruje zgodność produktu z obowiązującymi wymogami Wspólnoty Europejskiej. Aktualna deklaracja zgodności jest dostępna na żądanie w Home Deluxe GmbH.
	**Przeczytaj instrukcję obsługi** Symbol oznacza, że przed montażem/instalacją i/lub uruchomieniem urządzenia należy uważnie przeczytać instrukcję obsługi.
	**Tylko do użytku wewnątrz pomieszczeń** Symbol wskazuje, że produkt może być używany wyłącznie w pomieszczeniach.
	**Utylizacja urządzeń elektrycznych i elektronicznych** Urządzeń elektrycznych i elektronicznych nie wolno wyrzucać razem z odpadami domowymi!

Symbol	Objaśnienie symboli
	**Klasa ochrony II** Symbol wskazuje, że urządzenie ma wzmocnioną lub podwójną izolację do poziomu znamionowego napięcia izolacji między częściami aktywnymi i dotykowymi. Zazwyczaj nie mają one połączenia z przewodem ochronnym.
	**Prąd przemienny** Symbol wskazuje, że produkt jest zasilany prądem zmiennym.
	**Prąd stały** Symbol wskazuje, że produkt jest zasilany prądem stałym.

2.5. Ogólne informacje dotyczące instrukcji obsługi

Instrukcja obsługi dotyczy stołu do pokera FULL HOUSE LED. Zawiera ona ważne informacje dotyczące montażu, obsługi, konserwacji i czyszczenia. Przed użyciem produktu należy dokładnie zapoznać się z instrukcją obsługi, w szczególności z instrukcjami dotyczącymi bezpieczeństwa; instrukcję obsługi należy przechowywać w bezpiecznym miejscu. Aby uniknąć przypadkowych obrażeń lub uszkodzeń, należy używać produktu wyłącznie w sposób opisany w niniejszej instrukcji obsługi. W przypadku przekazania stołu do pokera FULL HOUSE LED osobie trzeciej należy również przekazać niniejszą instrukcję obsługi.

2.6. Przeznaczenie

Produkt jest wysokiej jakości, trwały i przeznaczony lub odpowiedni wyłącznie do użytku prywatnego w rozsądnym i zwyczajowym zakresie. Ponadto nasz produkt **nie jest** przeznaczony do użytku komercyjnego. Użytkowanie komercyjne jest dozwolone wyłącznie za pisemną zgodą Home Deluxe GmbH.
Produkt jest meblem w formie stolika do zabawy z oświetleniem LED, który jest używany wyłącznie w pomieszczeniach.
Produktu należy używać wyłącznie w sposób opisany w niniejszej instrukcji obsługi. Każde inne użycie jest uważane za nieprawidłowe i może skutkować uszkodzeniem mienia lub obrażeniami ciała. Producent nie ponosi odpowiedzialności za szkody spowodowane niewłaściwym lub nieprawidłowym użytkowaniem.

2.7. Ogólne instrukcje bezpieczeństwa

Ogólne ostrzeżenia o zagrożeniach



- Nieprawidłowa obsługa może prowadzić do poważnych obrażeń ciała i szkód materialnych. Z tego powodu montaż, instalacja, uruchomienie, rozwiązywanie problemów, konserwacja i naprawy mogą być wykonywane wyłącznie przez wykwalifikowane osoby.
- Produkt może być używany przez dzieci w wieku od 8 lat i starsze oraz osoby o ograniczonych zdolnościach fizycznych, sensorycznych lub umysłowych lub nieposiadające doświadczenia i wiedzy, jeśli są one nadzorowane lub zostały poinstruowane w zakresie bezpiecznego korzystania z produktu i rozumieją związane z tym zagrożenia.
- Produkt należy instalować **tylko** wtedy, gdy zakres dostawy jest kompletny i w idealnym stanie.
- Przed instalacją i uruchomieniem należy przeczytać całą instrukcję.
- Produkt należy umieszczać wyłącznie na równej i antypoślizgowej powierzchni.
- Nie używaj produktu jako pomocy do wspinaczki, zamiennika drabiny, kozła, sprzętu do zabawy itp.
- Należy regularnie sprawdzać mocowanie. Nie używaj produktu, jeśli mocowania się poluzowały.
- Nie należy wprowadzać żadnych zmian w produkcie.
- Sprawdzaj mocowanie w regularnych odstępach czasu.

Niebezpieczeństwo dla dzieci



- Dzieci należy trzymać z dala od materiałów opakowaniowych. Zakres dostawy zawiera małe części, które mogą zostać połknięte lub spowodować poważne obrażenia. Istnieje ryzyko zadławienia!
- Upewnij się, że małe dzieci nie wkładają małych części do ust.
- Podczas montażu produktu dzieci powinny znajdować się z dala od miejsca instalacji.
- **Ryzyko przewrócenia!** Produkt nie jest zabawką dla dzieci, ścianką wspinaczkową ani sprzętem sportowym. Poszczególne elementy produktu mogą się przewrócić, gdy są obciążone z jednej strony, co może spowodować śmierć.
- Trzymać dzieci z dala od produktu.
- Dzieci mogą zranić się podczas zabawy produktem lub podciągania się na nim.
- Wyjaśnij dzieciom, jak prawidłowo korzystać z produktu i nigdy nie pozostawiaj ich bez nadzoru podczas zabawy.

Ryzyko obrażeń

Niewłaściwe obchodzenie się z produktem może prowadzić do obrażeń.



- Przed każdym użyciem należy sprawdzić produkt pod kątem widocznych uszkodzeń.
- Nie należy wprowadzać żadnych zmian konstrukcyjnych w produkcie. Wszelkie modyfikacje muszą być autoryzowane na piśmie przez producenta i przeprowadzane zgodnie z instrukcjami.
- Jeśli produkt jest uszkodzony, nie wolno go używać. Uszkodzone części należy naprawić lub wymienić na oryginalne części zamienne.
- Aby uniknąć ryzyka porażenia prądem, wszystkie instalacje i związane z nimi prace konserwacyjne muszą być wykonywane przez wykwalifikowanego elektryka.
- Jeśli przewód zasilający jest uszkodzony, należy wyłączyć produkt z eksploatacji i wyjąć wtyczkę z gniazda zasilania.
- Sprawdzaj połączenie kablowe w regularnych odstępach czasu.
- Sprawdź, czy wtyczka sieciowa została prawidłowo podłączona.
- Nie używaj produktu, jeśli gniazdo jest poluzowane.
- **Zagrożenie życia spowodowane napięciem elektrycznym**: Dotknięcie części znajdujących się pod napięciem stanowi bezpośrednie zagrożenie dla życia. Uszkodzenie izolacji lub poszczególnych komponentów może zagrażać życiu. -> W przypadku uszkodzenia izolacji należy natychmiast wyłączyć zasilanie i zlecić naprawę.

Ryzyko uszkodzenia



- Niewłaściwe obchodzenie się z produktem może prowadzić do jego uszkodzenia.
- Nie należy otwierać opakowania ostrymi przedmiotami (np. nożami, nożyczkami itp.), ponieważ może to spowodować uszkodzenie produktu. Zachować ostrożność podczas otwierania.
- Nieostrożne otwarcie opakowania nożem lub innym ostrym przedmiotem może spowodować uszkodzenie produktu. Podczas otwierania opakowania należy zachować szczególną ostrożność.
- Zamontuj urządzenie na miękkiej i czystej powierzchni. W razie potrzeby umieść pod spodem koc lub podobny przedmiot, aby nie zarysować ani nie uszkodzić powierzchni.
- Nie należy wspinać się na produkt, ponieważ istnieje ryzyko upadku i przewrócenia się.
- Produkt należy stosować wyłącznie w suchych pomieszczeniach.
- Nie używać produktu w pobliżu źródeł ciepła lub otwartego ognia.

Zagrożenie wybuchem



Przestroga: Wewnątrz produktu nie należy przechowywać substancji łatwopalnych, palnych lub wybuchowych. Wysoce łatwopalne substancje mogą się zapalić.

3. Cechy produktu

3.1. Dane techniczne

Stół do pokera LED FULL HOUSE	
Wymiary całkowite (dł. x szer. x wys.)	215 x 106 x 78 cm
Waga	57 kg
Grubość blatu stołu	18 mm
Materiał blatu / nóg stołu	MDF
Uchwyt na kubek	9 sztuk
Materiał uchwytu na kubek	Stal nierdzewna
Taca na wióry	1 szt.
Materiał tacy na wióry	ABS

Oświetlenie LED	
Napięcie wejściowe	100 - 240 V AC
Zużycie energii	maks. 1,2 A
Częstotliwość	50/60 Hz
Klasa ochrony	II
Napięcie wyjściowe	12 V DC / 3,0 A
Długość wraz z kablem	4.2 m
Moc wyjściowa	maks. 31 W
Liczba diod LED /m	60 sztuk

3.2. Opis produktu

Stół do pokera LED "FULL HOUSE" to nowoczesny stół do gry dla 9 graczy i jednego krupiera . Półokrągły blat stołu pokryty jest czarną filcową tkaniną i wyścielanym podłokietnikiem ze sztucznej skóry na zewnętrznych krawędziach. Dwie półokrągłe nogi stołu, które są przymocowane do stołu, zapewniają bezpieczną podstawę. Aby wieczór z grami był niezapomnianym przeżyciem, pod blatem zainstalowano oświetlenie LED, a od góry zintegrowano 9 uchwytów na kubki i tacę na żetony.

4. Zakres dostawy

W momencie dostawy należy sprawdzić opakowanie pod kątem uszkodzeń zewnętrznych. Ponadto, natychmiast po rozpakowaniu należy sprawdzić, czy zakres dostawy jest kompletny oraz czy produkt i wszystkie jego komponenty są w idealnym stanie. Produkt należy montować wyłącznie wtedy, gdy zakres dostawy jest kompletny i nieuszkodzony.

Komponenty

Nie.	Opis	Ilość	Ilustracja
1	Blat stołu	1	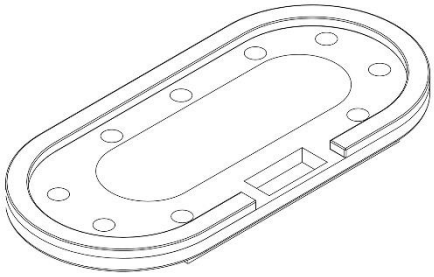
2	Noga stołu	2	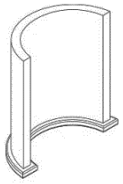
3	Uchwyt na kubek	10	
4	Taca na wióry	1	
5	Adapter LED	1	
6	Kabel połączeniowy z przełącznikiem	1	
7	Zasilacz	1	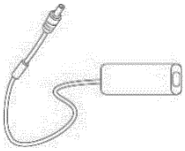
8	Kabel sieciowy	1	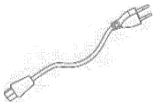

5. Montaż

5.1. Instrukcje bezpieczeństwa

Należy zapoznać się ze wszystkimi informacjami dotyczącymi zdrowia i bezpieczeństwa.

Ryzyko obrażeń
Nieprawidłowa obsługa podczas instalacji może prowadzić do obrażeń

- Produkt zostanie dostarczony w dwóch paczkach. Upewnij się, że paczki są otwierane od góry. Zachowaj ostrożność podczas otwierania paczek, ponieważ znajdują się w nich delikatne elementy.
- Produkt należy umieszczać wyłącznie na równej i antypoślizgowej powierzchni.
- Błędy obsługi, błędy montażowe lub uszkodzenia spowodowane montażem nie są objęte gwarancją.
- Do montażu produktu wymagane są co najmniej 2 osoby.
- Podczas montażu należy nosić odzież ochronną, taką jak obuwie ochronne i rękawice ochronne.
- **Chcielibyśmy podkreślić, że Home Deluxe GmbH nie ponosi żadnych kosztów instalacji lub usług ręcznych - takich jak koszty elektryka lub porównywalne koszty specjalistyczne.**

5.2. Struktura produktu

Produkt jest dostarczany w stanie rozmontowanym i można go zmontować przy niewielkim wysiłku. Należy dokładnie przestrzegać instrukcji montażu. Nieprzestrzeganie instrukcji nie gwarantuje prawidłowego c bezpieczeństwa produktu.

- Należy uważnie przeczytać poniższe instrukcje.

Ilustracja	Opis
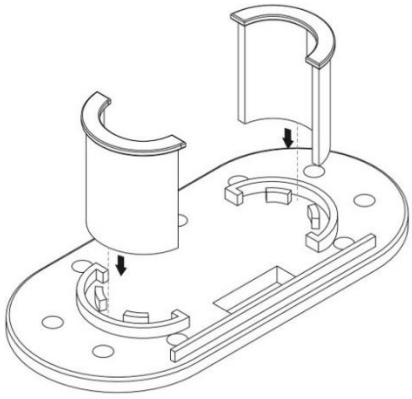	**Krok 1:** Wsuń nogi stołu do samego dołu w uchwyt na nogi na spodzie stołu. (mocowanie nie wymaga użycia śrub**)**

Ilustracja	Opis
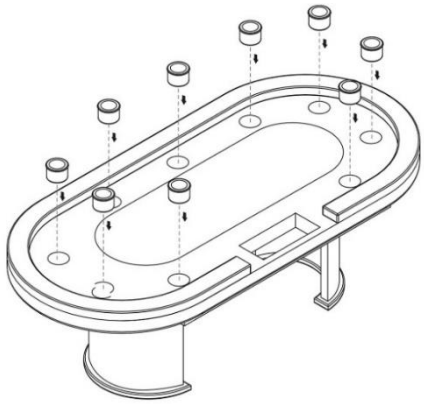	**Krok 2:** Umieść uchwyty na kubki w odpowiednich wgłębieniach.
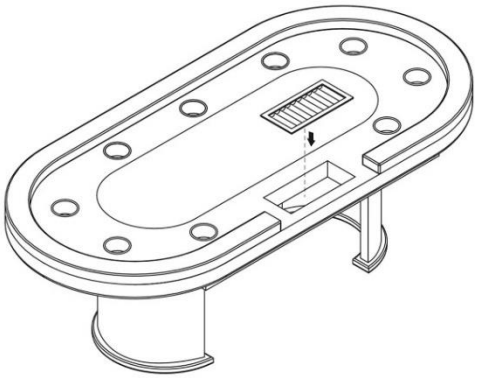	**Krok 3:** Umieść tackę na chipy w odpowiednim wgłębieniu.
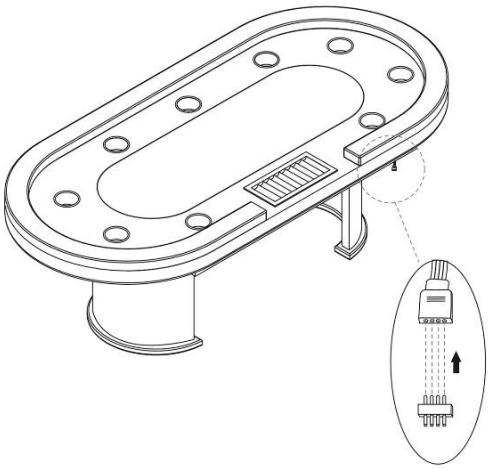	**Krok 4:** Włóż adapter LED do wtyczki oświetlenia LED w produkcie.

Ilustracja	Opis
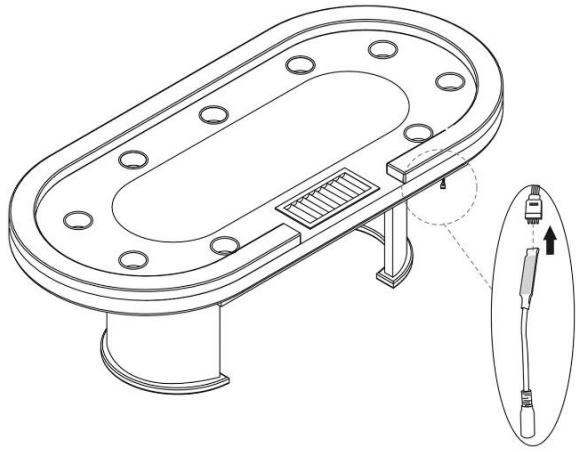	**Krok 5:** Podłącz kabel połączeniowy z przełącznikiem do adaptera LED.
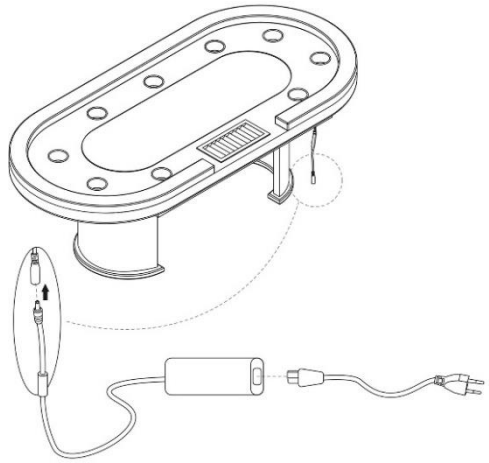	**Krok 6:** Podłącz zasilacz impulsowy do kabla połączeniowego.
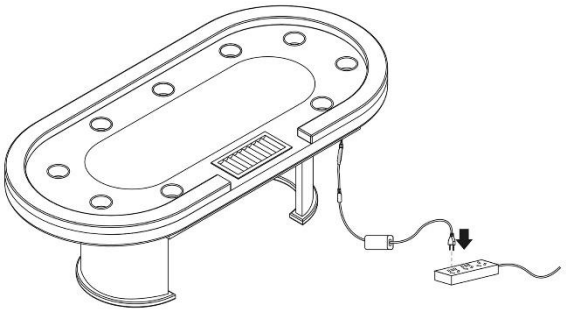	**Krok 7:** Podłącz kabel sieciowy do zasilacza impulsowego. Następnie można go podłączyć do źródła zasilania. Produkt jest teraz w pełni zmontowany i gotowy do gry.

6. Zastosowanie

6.1. Instrukcje bezpieczeństwa

Należy uważnie przeczytać poniższe informacje dotyczące zdrowia i bezpieczeństwa.

Ryzyko obrażeń

Nieprawidłowa obsługa podczas pracy może prowadzić do obrażeń

- Nie używaj uszkodzonego produktu.
- Nie należy wprowadzać żadnych zmian w produkcie.
- Należy upewnić się, że wszystkie części są nieuszkodzone i prawidłowo zamontowane. Nieprawidłowy montaż grozi obrażeniami. Uszkodzone części mogą mieć wpływ na

bezpieczeństwo i działanie.

- **Ryzyko przewrócenia!** Nie siadać na produkcie.
- Produkt nie jest zabawką dla dzieci, ścianką wspinaczkową ani sprzętem sportowym. Dzieci nie mogą bawić się tym produktem.
- Sprawdzaj mocowanie w regularnych odstępach czasu.

7. Zastosowanie

7.1. Instrukcje bezpieczeństwa

Należy uważnie przeczytać poniższe informacje dotyczące zdrowia i bezpieczeństwa.

Ryzyko obrażeń
Nieprawidłowa obsługa podczas pracy może prowadzić do obrażeń

- Nie używaj uszkodzonego produktu.
- Nie należy wprowadzać żadnych zmian w produkcie.
- Należy upewnić się, że wszystkie części są nieuszkodzone i prawidłowo zamontowane. Nieprawidłowy montaż grozi obrażeniami. Uszkodzone części mogą mieć wpływ na bezpieczeństwo i działanie.
- **Ryzyko przewrócenia!** Nie siadać na produkcie.
- Produkt nie jest zabawką dla dzieci, ścianką wspinaczkową ani sprzętem sportowym. Dzieci nie mogą bawić się tym produktem.
- Sprawdzaj mocowanie w regularnych odstępach czasu.

7.2. Pierwsze uruchomienie

Przed pierwszym użyciem produktu należy sprawdzić, czy nie jest on uszkodzony. Produkt może być używany tylko wtedy, gdy jest nieuszkodzony.

7.3. Działanie

Sprawdź przed użyciem produktu,

- właściwy stan.
- połączenie elektryczne.
- funkcja oświetlenia LED .

7.4. Element sterujący

Oświetlenie LED jest obsługiwane za pomocą przełącznika na kablu połączeniowym.

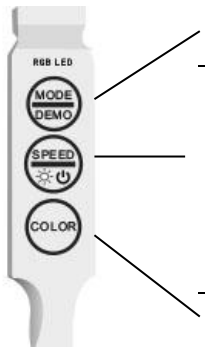

Tryb migania jest regulowany za pomocą przycisku "**MODE**". (19 trybów migania)

Przycisk "SPEED" służy do

- naciśnij krótko, aby włączyć oświetlenie LED
- Naciśnij i przytrzymaj, aby wyłączyć oświetlenie LED
- wyregulowana jasność
- ustawienie prędkości migania

Użyj przycisku "KOLOR", aby zmienić kolor. (20 kolorów)

Wymiana oświetlenia LED

Należy używać wyłącznie oryginalnych części zamiennych.

- Wyjmij wtyczkę sieciową oświetlenia LED z gniazda.
- Odłącz wtyczkę elementu sterującego od oświetlenia LED.
- Zdejmij oświetlenie LED z produktu, jest ono przyklejone do produktu.
- Przyklej nowe oświetlenie LED w tym samym miejscu za pomocą dwustronnej taśmy klejącej.

- Ponownie podłącz wtyczki elementu sterującego i oświetlenia LED.
- Podłącz wtyczkę sieciową z powrotem do gniazda.

7.5. Miejsce przechowywania

- Produkt i akcesoria należy przechowywać w suchym, dobrze wentylowanym miejscu, w miarę możliwości chronionym przed czynnikami atmosferycznymi.

8. Rozwiązywanie problemów

Jeśli podczas pracy urządzenia wystąpią następujące usterki, należy sprawdzić ich przyczyny, korzystając z poniższej tabeli. Jeśli usterki nie można usunąć za pomocą wymienionych środków, należy wyłączyć produkt z eksploatacji.

Błąd	Możliwa przyczyna	Rozwiązanie
Produkt chwieje się lub wibruje	- Produkt stoi na nierównych powierzchniach	- Umieść produkt na równej powierzchni
Dioda LED nie włącza się ani nie wyłącza	- Brak napięcia sieciowego	- Sprawdź zasilanie - Główny wyłącznik zasilania jest wyłączony - Włóż wtyczkę do gniazda
	- Wtyczka nie znajduje się w gnieździe	- Podłącz złącze do siebie
	- Połączenie wtykowe przewodu zasilającego z oświetleniem LED jest poluzowane	- Wymień zasilacz
	- Uszkodzony zasilacz	- Wymiana oświetlenia LED
	- Uszkodzona dioda LED	

Jeśli wystąpi inny problem z produktem, prosimy o kontakt.

9. Konserwacja i pielęgnacja

9.1. Instrukcje bezpieczeństwa

Ryzyko obrażeń
Nieprawidłowa obsługa podczas pracy może prowadzić do obrażeń

- Przed czyszczeniem/konserwacją/pielęgnacją należy wyłączyć zasilanie produktu.
- Należy regularnie sprawdzać mocowanie. Nie używaj produktu, jeśli mocowania się poluzowały.
- Naprawy i konserwacja instalacji elektrycznej mogą być wykonywane wyłącznie przez wykwalifikowanego elektryka.
- Zasadniczo wszelkie zabrudzenia i płyny (np. napoje) należy natychmiast wytrzeć lekko wilgotną szmatką.
- Czyszczenie i konserwacja nie mogą być wykonywane przez dzieci.
- Powierzchnie należy czyścić wilgotną szmatką i łagodnym detergentem. Do czyszczenia nie należy używać agresywnych środków czyszczących ani myjek wysokociśnieniowych. Należy również postępować zgodnie z instrukcjami producenta środka czyszczącego.

10. Demontaż

10.1. Instrukcje bezpieczeństwa

Ryzyko obrażeń
Niewłaściwe obchodzenie się z urządzeniem podczas demontażu może prowadzić do obrażeń.



- Przed demontażem należy odłączyć produkt od źródła zasilania. Kontakt z elementami znajdującymi się pod napięciem może spowodować porażenie prądem, a w konsekwencji oparzenia lub śmierć.
- Produkt ma dużą wagę i duże wymiary, do demontażu wymagane są co najmniej 2 osoby.
- Przed demontażem należy zabezpieczyć produkt przed upadkiem.

Demontaż produktu należy przeprowadzić w kolejności odwrotnej do montażu. (**patrz rozdział Montaż**)

11. Instrukcje dotyczące utylizacji



- Produkt i wszystkie jego komponenty należy utylizować zgodnie z lokalnymi i krajowymi przepisami, aby zapobiec szkodom dla środowiska.
- Nasze opakowania są wykonane z materiałów przyjaznych dla środowiska. Mogą one zostać poddane recyklingowi i w ten sposób służyć jako cenne surowce. Materiały opakowaniowe (karton, zabrudzone opakowania itp.) należy utylizować oddzielnie i profesjonalnie, zgodnie z obowiązującymi przepisami krajowymi.
- W razie wątpliwości dotyczących utylizacji należy skontaktować się z producentem.
- Informacje na temat prawidłowej utylizacji można również uzyskać w lokalnych centrach utylizacji odpadów.

12. Sprzęt elektryczny i elektroniczny - Informacje dla gospodarstw domowych

Ustawa o sprzęcie elektrycznym i elektronicznym (ElektroG) zawiera wiele wymogów dotyczących obchodzenia się ze sprzętem elektrycznym i elektronicznym. Poniżej podsumowano najważniejsze z nich.

1. Oddzielna zbiórka starych urządzeń

Urządzenia elektryczne i elektroniczne, które stały się odpadami, nazywane są starymi urządzeniami. Właściciele starych urządzeń muszą pozbywać się ich oddzielnie od niesegregowanych odpadów komunalnych. Muszą oni oddzielić zużyte baterie i akumulatory, które nie są zamknięte w starym urządzeniu, a także lampy, które można wyjąć ze starego urządzenia bez ich niszczenia, od starego urządzenia bez ich niszczenia przed przekazaniem ich do punktu zbiórki. Stare urządzenia należy posegregować w celu przygotowania ich do ponownego użycia.

2. Opcje zwrotu starych urządzeń

Właściciele starych urządzeń z prywatnych gospodarstw domowych mogą je oddać w punktach zbiórki publicznych organów odpowiedzialnych za usuwanie odpadów lub w centrach odbioru utworzonych przez producentów lub dystrybutorów zgodnie z ElektroG. Internetową listę punktów zbiórki i odbioru można znaleźć na stronie internetowej: https://www.stiftung-ear.de lub https://www.take-e-back.de.

3. Informacja o ochronie danych

Stare urządzenia często zawierają wrażliwe dane osobowe. Dotyczy to w szczególności urządzeń informatycznych i telekomunikacyjnych, takich jak komputery i smartfony. We własnym interesie należy pamiętać, że każdy użytkownik końcowy jest odpowiedzialny za usunięcie danych ze starych urządzeń przeznaczonych do utylizacji.

4. Obowiązek odbioru przez dystrybutorów

Dystrybutorzy o powierzchni sprzedaży sprzętu elektrycznego i elektronicznego wynoszącej co najmniej 400 m^2oraz dystrybutorzy środków spożywczych o łącznej powierzchni sprzedaży wynoszącej co najmniej 800 m^2, którzy oferują sprzęt elektryczny i elektroniczny kilka razy w roku kalendarzowym lub stale i udostępniają go na rynku, są zobowiązani do przestrzegania przepisów,

- w przypadku dostarczenia użytkownikowi końcowemu nowego urządzenia elektrycznego lub elektronicznego, do bezpłatnego odbioru w miejscu dostawy lub w bezpośrednim sąsiedztwie starego urządzenia użytkownika końcowego tego samego typu, które zasadniczo spełnia te same funkcje co nowe urządzenie, oraz
- na wniosek użytkownika końcowego, do bezpłatnego odbioru zużytego sprzętu elektrycznego i elektronicznego, którego żaden z zewnętrznych wymiarów nie przekracza 25 cm, w sklepie detalicznym lub w jego bezpośrednim sąsiedztwie; odbiór nie może być powiązany z zakupem urządzenia elektrycznego lub elektronicznego i jest ograniczony do trzech zużytych urządzeń na rodzaj urządzenia.

5. Znaczenie symbolu "przekreślonego kosza na śmieci"



Symbol przekreślonego kosza na śmieci regularnie umieszczany na urządzeniach elektrycznych i elektronicznych oznacza, że dane urządzenie musi być zbierane oddzielnie od niesortowanych odpadów komunalnych po zakończeniu okresu użytkowania.

- Numer rejestracyjny producenta
- Jesteśmy zarejestrowani jako producent w rozumieniu ElektroG w odpowiedzialnej fundacji Elektro-Altgeräte Register (Nordostpark 72, 90411 Norymberga) pod następującym numerem rejestracyjnym: WEEE reg. no. DE86467979

Home Deluxe GmbH
Schanzeweg 2
32312 Lübbecke
Niemcy
Tel: +49 (0)5743 6181-0
www.home-deluxe-gmbh.de

GA-006-01_FULL HOUSE
2022/09